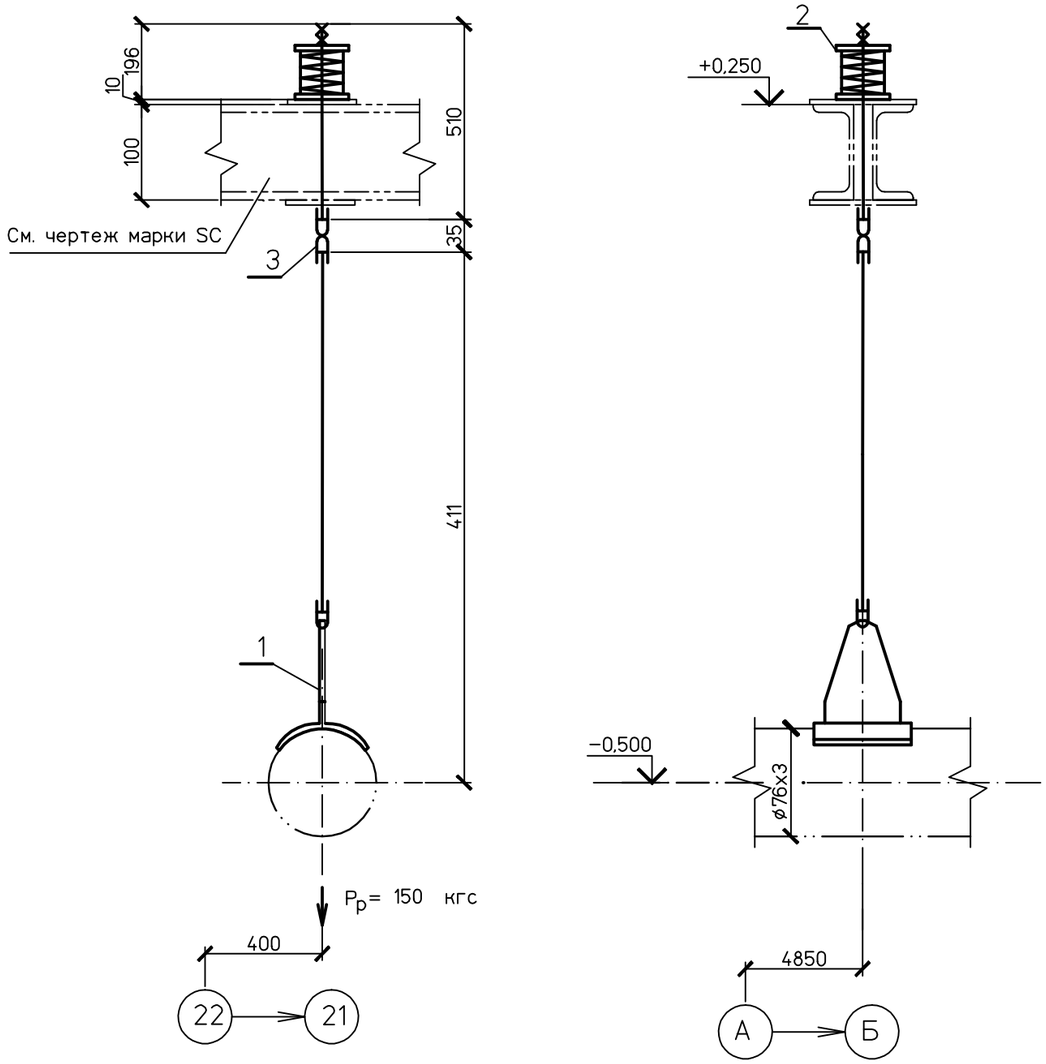

Спецификация деталей

Поз	Обозначение	Наименование	Кол.	Материал	Масса, кг ед.	Масса, кг общ.	Приме-чание
1	03 ОСТ 34-10-724-93	Блок подвески 76У	1	Сборный	3,0	3,0	Тягу обре-зать на монтаже.
2	14 ОСТ 34-10-745-93	Блок пружинный опорный	1	Сборный	4,9	4,9	
3	1-01 ОСТ 34-10-729-93	Ушко	1	20-а ГОСТ 1050-88	0,12	0,12	
	ГОСТ 9467-75	Наплавленный металл		Э42А		0,1	

ИТОГО 8,1 кг

1 Монтажный чертеж трубопровода №1350.12.38А-30UHJ-1900-TD л.5

2 Технические требования к сварке деталей опор трубопроводов смотрите ОСТ 34-10-723-93.

ХАРАКТЕРИСТИКИ ПРУЖИНЫ										Нагрузка на несущие конструкции
ТАБЛИЧНЫЕ ДАННЫЕ			ПРИ УСТАНОВКЕ		В РАБОЧЕМ СОСТ.		В ХОЛОДН. СОСТ.		ПРИ ГИДРОИСПЫТ		
Допускаемая рабочая нагрузка Рмакс.кгс	Прогиб при допускаемой раб.нагр λмакс.мм	Высота пружины в своб. сост. Нсв.мм	Высота пружины Нм. мм	Нагрузка на пружину Рм .кгс	Высота пружины Нраб.мм	Нагрузка на пружину Рраб.кгс	Высота пружины Нхол.мм	Нагрузка на пружину Рхол.кгс	Высота пружины Нг.мм	Нагрузка на пружину Рг.кгс	Рконстркгс
278	70	151	147	156	147	150	147	156	–	–	234

Согласовано

Взам. инв. №

Подпись и дата

Инв. № подл. 83798

Изм.	Кол.уч.	Лист	№док.	Подп.	Дата
Проверил		Волков			20.01.15
Разработал		Михеев			20.01.15

1350.12.38А-30UHJ-1900-TD

Объекты III очереди строительства ЗАО СГК (ТЭЦ)

Трубопроводы машзала БВД в осях 16-28 в рядах А-В и внутристанционные трубопроводы.

Напорный трубопровод конденсатных насосов БНТ. Пружинная подвеска 1.

Стадия	Лист	Листов
р	6.1	

ОТКРЫТОЕ АКЦИОНЕРНОЕ ОБЩЕСТВО ИНСТИТУТ ТЕПЛОЭЛЕКТРОПРОЕКТ НИЖНИЙ НОВГОРОД

Файл

Формат А3